СПЦМШ.13.00.01

Перв. примен.

Справ. №

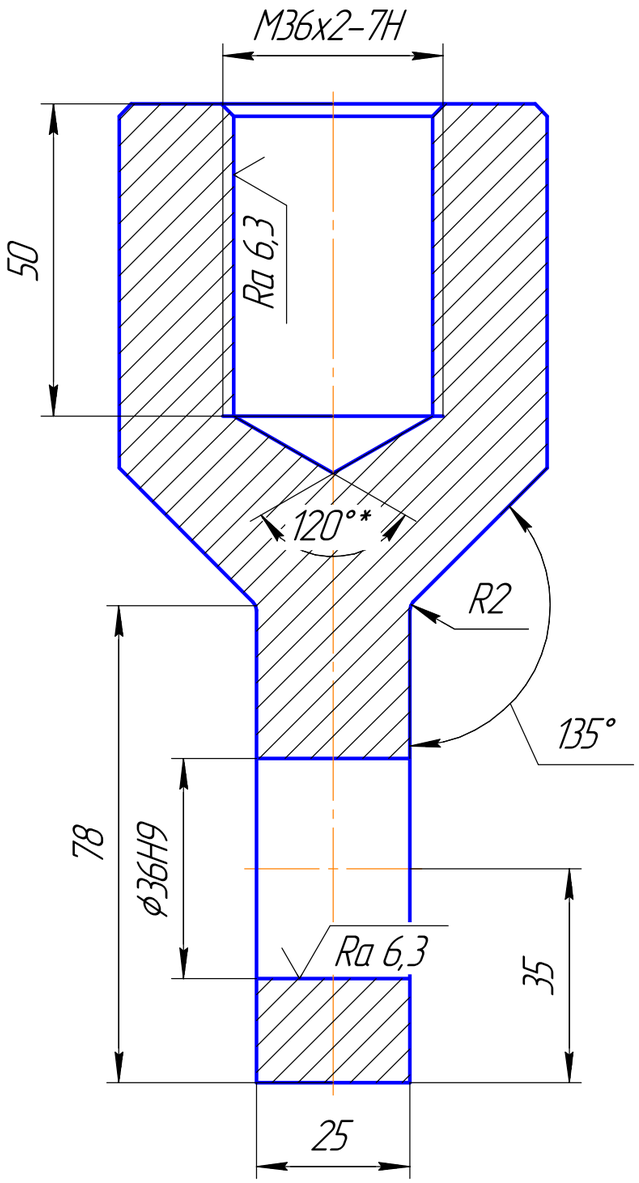

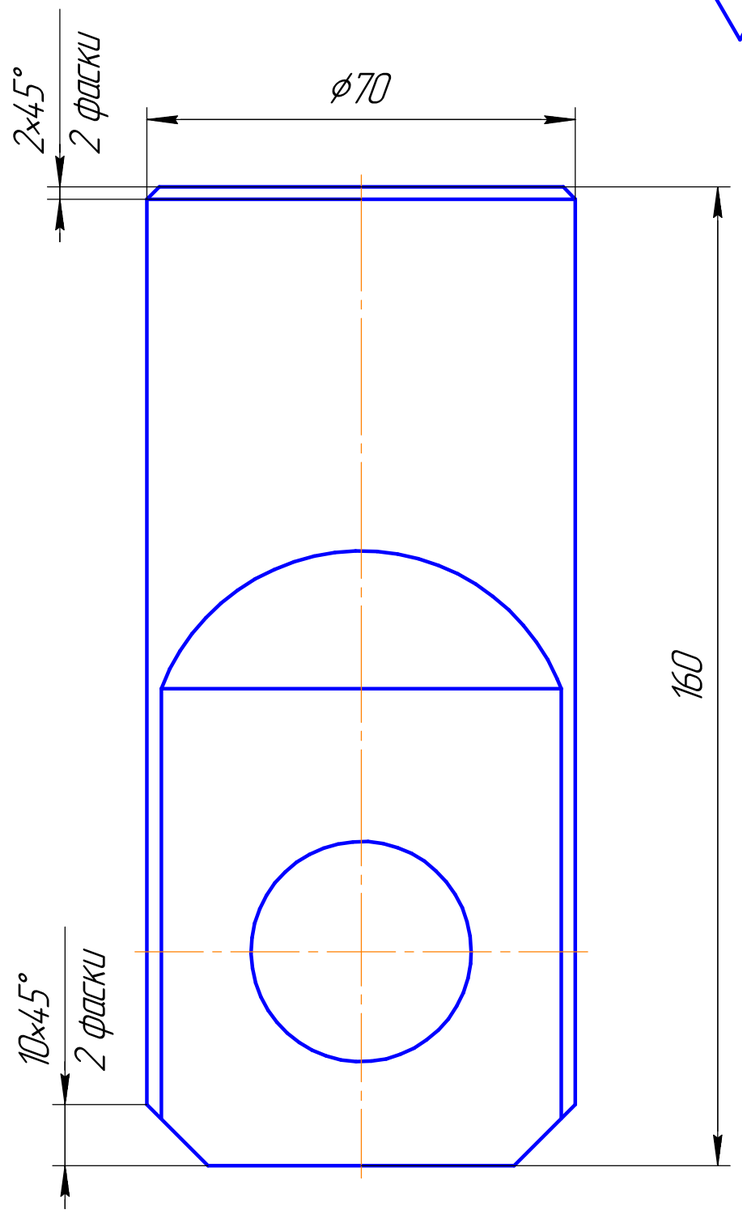

Rz 40 (√)

1. * – размер для справок.
2. Неуказанные предельные отклонения размеров H14, h14, $\pm\frac{IT14}{2}$.

Изм.	Лист	№ докум.	Подп.	Дата	СПЦМШ.13.00.01		
Разраб.		Крылков			Траверса	Лит.	Масса: 4,5 / Масштаб: 1:1
Пров.		Мельничук				Лист	Листов 1
Т.контр.					Круг 75 ГОСТ 2590-2006 / 45 ГОСТ 1050-88	ООО ЦТЭ	
Н.контр.		Тараканов					
Утв.		Игнатов					

Копировал

Формат А3

Подп. и дата

Инв. № дубл.

Взам. инв. №

Подп. и дата

Инв. № подл.